# AVZ103R-R202

## Пескоуловитель для дренажного канала AVZ103 с металлической рамой и чугунной решеткой C250 (

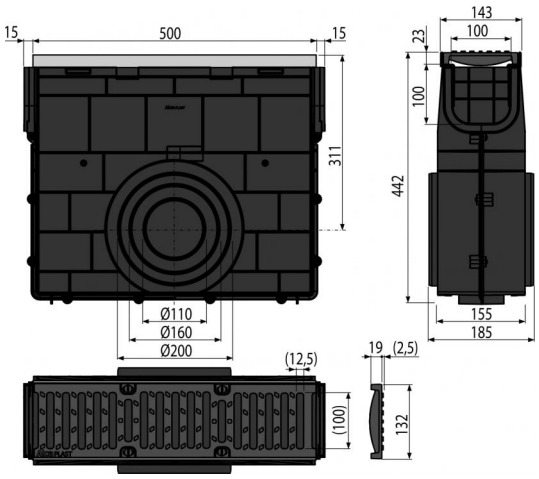


**Область применения**

Для очистки и обслуживания дренажных каналов
Для дренажного канала AVZ103

**Свойства**

- Боковое подключение к канализационному стоку Ø110, 160, 200 мм
- Многочисленные ребра жесткости для лучшего сцепления с фундаментом
- Материал с УФ-стабилизатором против старения, выцветания и деградации пластика
- Материал: полипропилен обогащенный тальком, устойчив к механическим, химическим и термическим повреждениям
- Проработанный и надежный механизм замков для простого соединения каналов между собой
- Прочная самонесущая конструкция
- Чугунная решетка – фиксируется в корпусе канала с помощью четырех болтов из нержавеющей стали, ширина сливных щелей – 12,5 мм
- Служит для улавливания мусора и песка с дорог и тротуаров
- Легкий доступ к трапу – легко чистить
- Механизм замков позволяет легко соединять каналы между собой без дополнительных элементов

**Содержание комплекта**

- Чугунная решетка – класс нагрузки C250
- Болты для крепления решетки в канале – 4 шт.
- Корпус дренажного канала

**Код заказа, Логистическая информация**

| Код | EAN | Вес (шт \| упаковка \| паллета) | Размеры (шт \| упаковка) | Количество (упаковка \| паллета) |
|---|---|---|---|---|
| AVZ103R-R202 | 8595580547837 | 7,6261 \| 7,7000 \| 204,8000 кг | 532×186×444 \| 532×444×186 MM | 1 \| 24 шт |

**Гарантии**
2/6 лет

**Таможенный код**
39269097

**Технические параметры**

- Класс нагрузки C250 25000 kg

© 2021 ООО «АлцаПласт», Все права на внесение изменений размеров и исполнения защищены. | www.alcaplastcz.ru