# ASP3-KBT

## Устройство автоматического смыва для унитаза с возможностью мануального смыва, металл, 6 В (подключение к акк

**Область применения**

Для автоматического смыва унитаза
Для установки на раму A114S
Для установки в гипсокартонные конструкции или замуровывания в стену

**Свойства**

- Импульсное управление клапаном
- Материал: высококачественная нержавеющая сталь
- Питания от аккумулятора 6 В
- Настройка через мини-USB с помощью программы доступной к скачиванию на веб-сайте Alcaplast
- Настройка параметров: времени начала и окончания регистрации, длительности смыва, автоматического смыва, гигиенического смыва
- Съемная крышка – нержавеющая сталь
- Кнопка с возможностью мануального смыва в случае разрядки аккумулятора
- Экономия воды с помощью регулируемого времени промывки

**Содержание комплекта**

- Батарейный блок для 4-х батареек типа AA 1,5 В
- Коробка сенсора из нержавеющей стали
- Монтажный комплект для крепления коробки к раме: шуруп 3,5×16 – 4 шт.
- Монтажный комплект для крепления защитной рамки: болт M4×10 – 2 шт.
- Инфракрасный датчик, регулируемый через USB-порт
- Окантовочная рамка из нержавеющей стали
- Кнопка с возможностью мануального смыва и скрытым креплением
- Шаблон облицовки
- Фитинговое соединение с электромагнитным клапаном
- Резьбовое соединение G1"
- Водонепроницаемый разъем для подключения питания

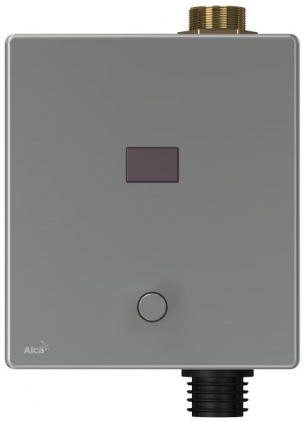

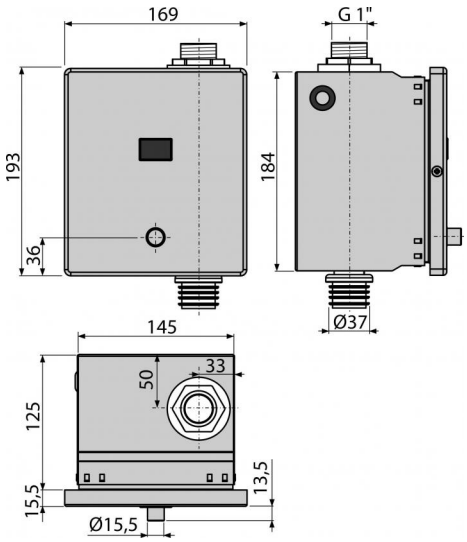


**Код заказа, Логистическая информация**

| Код | EAN | Вес (шт \| упаковка \| паллета) | Размеры (шт \| упаковка) | Количество (упаковка \| паллета) |
|---|---|---|---|---|
| ASP3-KBT | 8595580554873 | 2,9543 \| 35,5000 \| 587,2000 кг | 204×182×187 \| 595×435×395 MM | 12 \| 192 шт |

**Гарантии**
2/2 лет

**Таможенный код**
84818019

**Свойства**
EN 55014, EN 55022, EN 61000

**Технические параметры**

- Диапазон настройки времени открытия клапана 1-30 s
- Максимальное давление 0,8 MPa
- Питание датчика 5-12 V DC
- Потребление (на холостом ходу при самой низкой скорости сканирования) 0,3 mA
- Оптимальное рабочее давление 0,1-0,5 MPa
- Резьбовое соединение с подводом воды G1 "
- Длина волны инфракрасного датчика 950 nm
- Выход макс. 800 mA
- Дистанция чувствительности 0,15-1,5 m

© 2020 ООО «АлцаПласт», Все права на внесение изменений размеров и исполнения защищены. | www.alcaplastcz.ru