APV0050

Гидрозатвор мокрый для APV26, APV26C

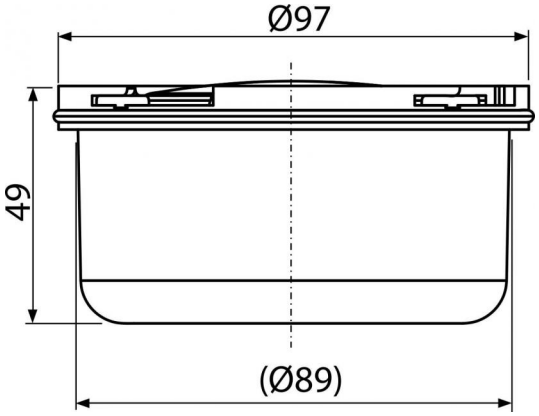

Область применения

Для сливных трапов APV26, APV26C
Для использования внутри помещений

Свойства

- Материал: полипропилен, устойчивый к механическим, химическим и термическим повреждениям
- Мокрый гидрозатвор надежно защищает от проникновения запаха из канализации

Содержание комплекта

- Корпус гидрозатвора
- Прокладка
- Крышка гидрозатвора

Код заказа, Логистическая информация

Код	EAN	Вес (шт | упаковка | паллета)	Размеры (шт | упаковка)	Количество (упаковка | паллета)
APV0050	8595580507534	0,0718 | 4,1700 | 136,7600 кг	98×50×98 | 590×240×390 MM	50 | 1400 шт

Гарантии	Таможенный код	Свойства
2/2 лет	39269097	EN 1253

Технические параметры

- Сопротивление гидрозатвора 260 Pa
- Сток воды 32 l/min
- Гидрозатвор 25 mm

© 2020 ООО «АлцаПласт», Все права на внесение изменений размеров и исполнения защищены. | www.alcaplastcz.ru