APS3

Сифон для стиральной машины под штукатурку, нержавеющая сталь

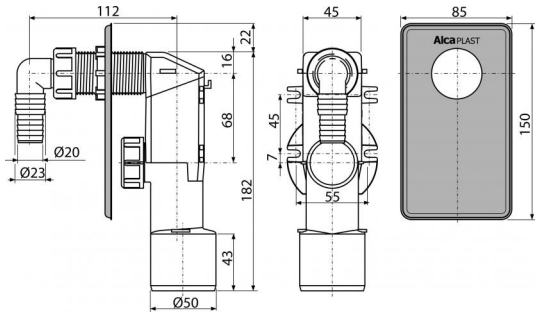

Область применения

Для скрытого монтажа
Для подключения стиральной или посудомоечной машины

Свойства

- Крючки для лучшей фиксации к стене
- Монтажный отступ для подключения стока HT50
- Материал: полипропилен
- Подключение к HT 40/50
- Сервисное отверстие для легкой чистки

Содержание комплекта

- Колено
- Панель из нержавеющей стали
- Корпус сифона

Код заказа, Логистическая информация

Код	EAN	Вес (шт | упаковка | паллета)	Размеры (шт | упаковка)	Количество (упаковка | паллета)
APS3	8594045931259	0,1823 | 8,7200 | 266,0640 кг	180×70×150 | 590×240×390 MM	40 | 1120 шт

Гарантии	Таможенный код	Свойства
2/3 лет	39229000	EN 274

Технические параметры

- Сток воды 16,8 l/min
- Термическая устойчивость 95 ˚C
- Гидрозатвор 50 mm

© 2020 ООО «АлцаПласт», Все права на внесение изменений размеров и исполнения защищены. | www.alcaplastcz.ru