A52
Колено 45°

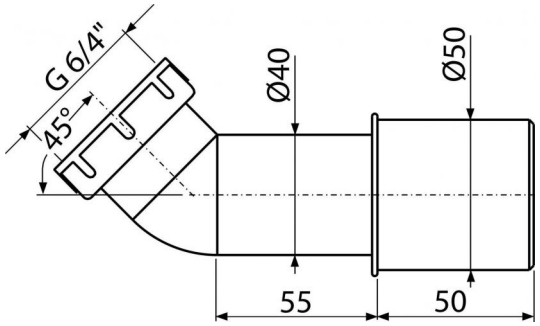

Область применения

Сифоны для душевых поддонов
Сифоны для ванн в комбинации с A53 6/4"

Свойства

- Материал: ABS
- Подключение к сливной трубе Ø40/50 мм

Содержание комплекта

- Колено 45°
- Прокладка

Код заказа, Логистическая информация

Код	EAN	Вес (шт | упаковка | паллета)	Размеры (шт | упаковка)	Количество (упаковка | паллета)
A52	8594045930696	0,0827 | 5,7550 | 181,1400 кг	170×50×120 | 590×240×390 MM	75 | 2100 шт

Гарантии
2/2 лет

Таможенный код
39229000

© 2020 ООО «АлцаПласт», Все права на внесение изменений размеров и исполнения защищены. | www.alcaplastcz.ru